LEVIOR s.r.o.
Tovačovská 3488/28, 750 02 PŘEROV
Tel.: 00420 - 581 - 746256-58
Fax: 00420 - 581 - 746255
LEVIOR@LEVIOR.CZ
www.levior.cz

# STAVEBNÍ MÍCHAČKA 126L
# MODEL: CM140L

## NÁVOD NA MONTÁŽ A OBSLUHU
## Překlad z originálu

Důsledné seznámení se s tímto návodem a dodržování pokynů obsažených v návodu, které se týkají obsluhy a údržby, prodlouží dobu používání míchačky a bude mít za důsledek spokojenost zákazníka s jejím používáním.

# EC Prohlášení o shodě

podle směrnic o strojním zařízení 2006/42/EC

Pro následující zařízení:

| | |
|---|---|
| Výrobek: | : Míchačka stavební |
| Typ výrobku, označení/Ochr. známka | : CM140L |
| Sériové číslo | : |
| Název výrobce | :Yangzhou Ailida Electromechanical Manufacturing CO., LTD |
| Adresa výrobce | :WeigaoRoad, Gaoyou Town Industrial Park 225600 Gaoyou City, Jiangsu Province PEOPLE'S REPUBLIC OF CHINA |

Výrobce tímto potvrzuje na svou výlučnou zodpovědnost, že výrobek je ve shodě s následujícími nařízeními:

2000/14/ES
2006/42/EC
2014/30/EU
2014/35/EU

Společnost výše jmenovaná musí uschovat (umožnit) nahlédnutí do níže uvedené dokumentace :

- Instrukce k provozu a údržbě
- Technické nákresy
- Posouzení rizik
- Popis opatření určených k zajištění shody
- Ostatní technická dokumentace, např. opatření k zajištění kvality designu a výroby

Jméno a adresa člověka, který sestavil technické soubory:
Yangzhou Ailida Electromechanical Manufacturing CO., LTD
WeigaoRoad, Gaoyou Town Industrial Park 225600
Gaoyou City, Jiangsu Province PEOPLE'S REPUBLIC OF CHINA

Zodpovědný za toto prohlášení je: √ výrobce uvedený výše

Člověk zodpovědný za toto prohlášení:

Yangzhou Ailida Electromechanical Manufacturing Co.,Ltd.
扬州市艾力达机电制造有限公司

Gayou City,2015

PRESIDENT

---

Razítko a podpis

# Obsah

1. URČENÍ ..... 4

2. TECHNICKÉ ÚDAJE ..... 4

3. TECHNICKÁ CHARAKTERISTIKA ..... 4

4. BEZPEČNOST PŘI PRÁCI ..... 4

5. PŘEPRAVA A SKLADOVÁNÍ ..... 6

6. NÁVOD NA MONTÁŽ ..... 6

7. SEZNAM NÁHRADNÍCH DÍLU ..... 9

8. NÁVOD NA OBSLUHU ..... 11

9. NÁVOD NA ÚDRŽBU A OPRAVU ..... 11

# 1. URČENÍ

Spádová míchačka materiálu s elektrickým pohonem je určená na výrobu betonových směsí tekuté, polotekuté a plastické konzistence a na výrobu cementových a cemento-vápenných malt. Může se používat i na míchání sypkých materiálů.
Její použití pro jiné účely bude chápáno jako používání, které neodpovídá určení.

# 2. TECHNICKÉ ÚDAJE

| Specifikace | Jednotka | 37509, 37510 |
|---|---|---|
| Objem bubnu | l | 126 |
| Otáčky bubnu | $Min^{-1}$ | 26±1 |
| Příkon P1 | W | 550 |
| Napětí | V/Hz | 230/50 |
| Stupeň krytí | | IP 44 |
| Druh věnce | - | Litinový |
| Rozměry: Délka | mm | 1102 |
| Šířka | mm | 690 |
| Výška | mm | 1310 |
| Váha | Kg | 52,5 |
| LwA | dB (A) | 95 |
| LpA | dB (A) | 71 |
| K | dB (A) | 3 |

# 3. TECHNICKÁ CHARAKTERISTIKA

Míchačka sestává z následujících základních skupin:
• Rám míchačky svařený z profilů, ke kterému jsou pomocí šroubů připevněny noha na jedné straně a díl s kolečky na straně druhé.
• Míchací buben s lopatkami osazený pomocí ložisek do naklápěcího rámu bubnu.
• Překlápěcí mechanismus a mechanismus nastavování polohy bubnu míchačky, který sestává z překlápěcího kola se západkou, pružinou a západkovou přírubou.
• Pohon míchačky sestávající se z elektrické instalace, řemenového a ozubeného převodu. Ozubený převod sestává z hnacího kola a litinového věnce
• Skupina elektrické instalace, jejichž základními prvky jsou: elektrický motor, vypínač, rozvody, vidlice, izolace.

# 4. BEZPEČNOST PŘI PRÁCI

Pro zachování bezpečnosti práce během obsluhy nebo údržby míchačky je třeba dodržovat následující pokyny:
• před přistoupením k práci s míchačkou je třeba seznámit se s tímto návodem
• zakazuje se používání míchačky dětmi

**POZOR! Kategoricky se zakazuje obsluha míchačky bez izolačního krytu pohonu.**

• zakazuje se opravovat a provádět údržbu míchačky během chodu. Odmontování izolačního krytu, pravidelné prohlídky, odstraňování poruch se může provádět po vytažení vidlice ze zástrčky,
• během nečinnosti míchačky je třeba vytáhnout vidlici ze zástrčky,
• před připojením do sítě je třeba zkontrolovat, zda není napájecí kabel poškozen,
• všechny činnosti prováděné v blízkosti motoru a elektrické instalaci může provádět pouze způsobilá obsluha.

## BEZPEČNOSTNÍ ZNAČKY

1. přečtěte návod k obsluze
2. zákaz obsluhovat míchačky dětmi
3. v případě poškození kabelu nebo vidlice nepřipojujte zařízení do sítě
4. používejte příslušné rozvody / zástrčka, vidlice, kabely /
5. před provedením oprav odpojte zařízení od elektrické sítě

Značky a nápisy musí být chráněny před poškozením a zašpiněním.

## Vyskytující se nebezpečí:

a) Spojené s používáním a provozem:
- úraz elektrickým proudem v případě:
  - poškození napájecího kabelu,
  - práce s odmontovaným anebo poškozeným krytem pohonu,
- převrácení se míchačky z důvodu umístnění na nerovném podloží,
- utrpení úrazu v případě vykonávání údržbářských oprav během činnosti míchačky,

b) Spojené s obsluhou a čištěním:
- utrpení úrazu v případě:
  - vložení ruky, lopaty apod. do točícího se bubna,
  - čištění (odstraňování usazenin) uvnitř bubnu.

# 5. Přeprava a skladování

Míchačku lze přepravovat libovolným dopravním prostředkem. Je třeba ji zajistit před posunutím např. přibitím nohy k podlaze a upevněním kol apod. Míchačku je třeba uskladňovat v podmínkách, které ji chrání před mechanickým poškozením a korozí.

# 6. Návod na montáž

## 1. Montáž rámu míchačky

Pomocí šroubů sestavte rám míchačky, viz obr. níže

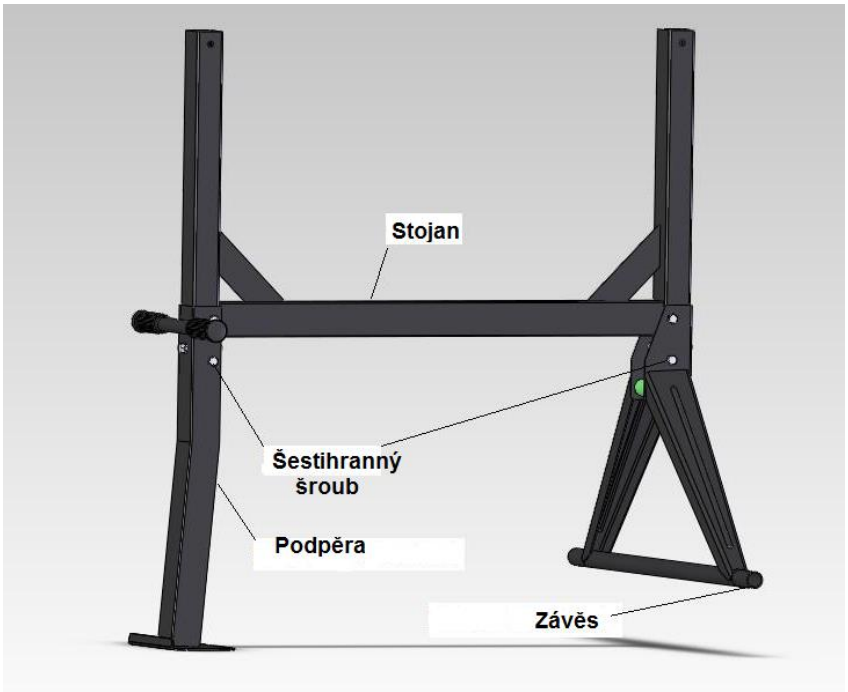


## 2. Montáž kol

Kola je třeba nasadit na nápravu rámu a zajistit přiloženými závlačkami, viz obr. níže

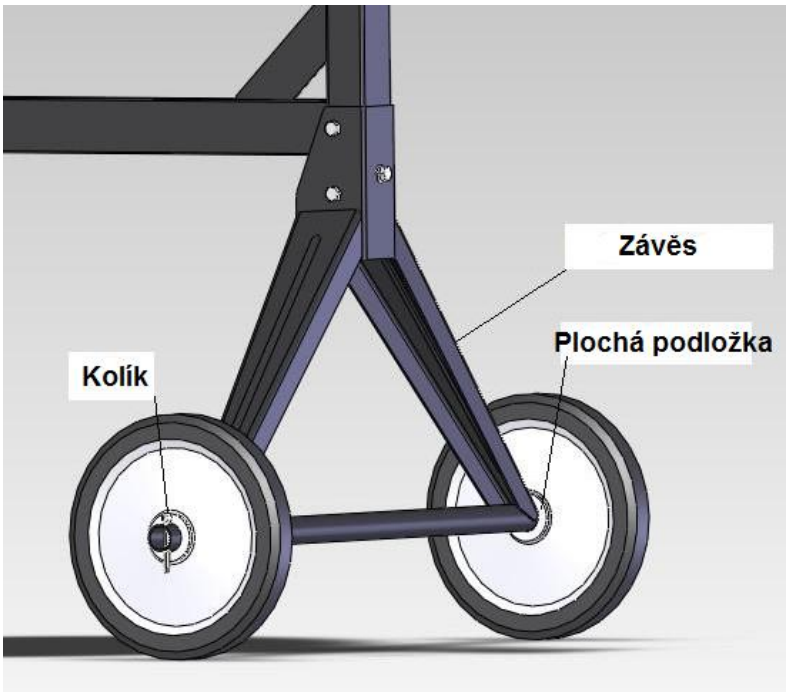

## 3. Montáž rámu bubnu

Pomocí šroubů spojte rám bubnu s rámem míchačky tak, aby strana pro připojení pohonné jednotky byla nad pojezdovými koly, viz obr. níže

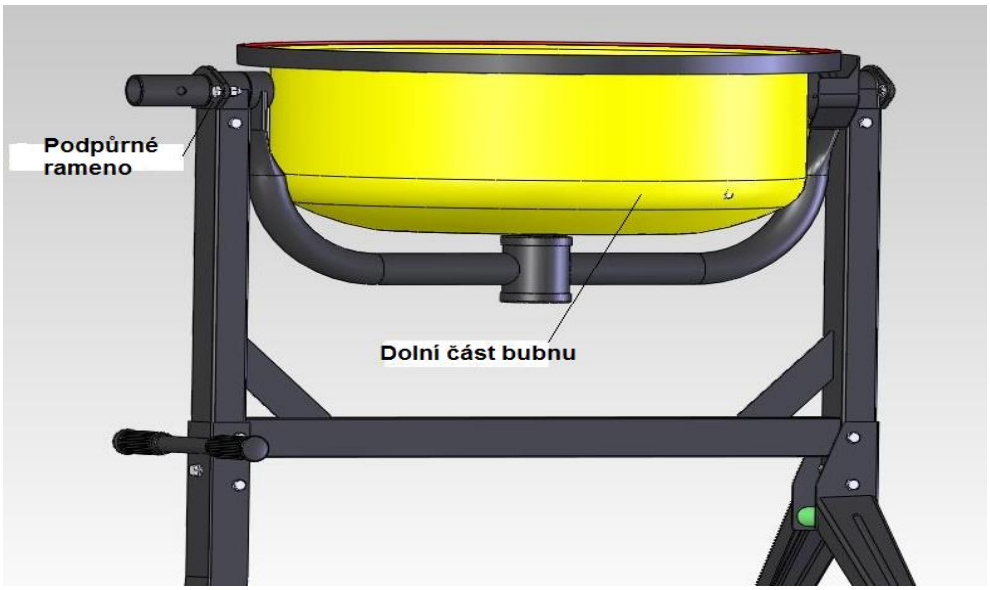


## 4. Montáž překlápěcího mechanismu

Pomocí šroubů a pružiny sestavte překlápěcí mechanismus, viz obr. níže

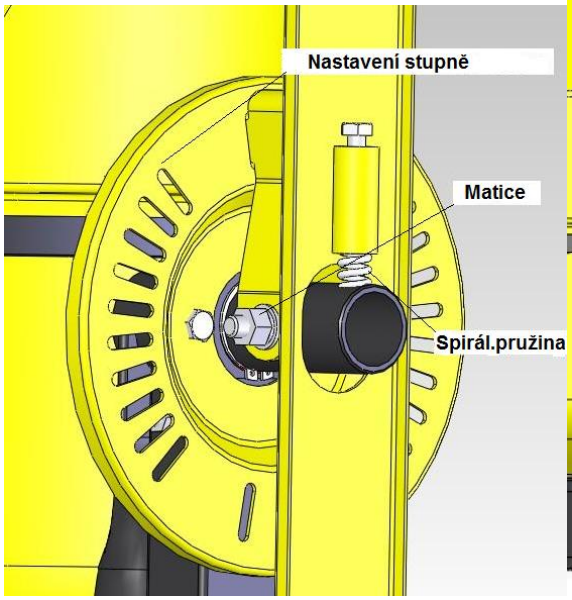


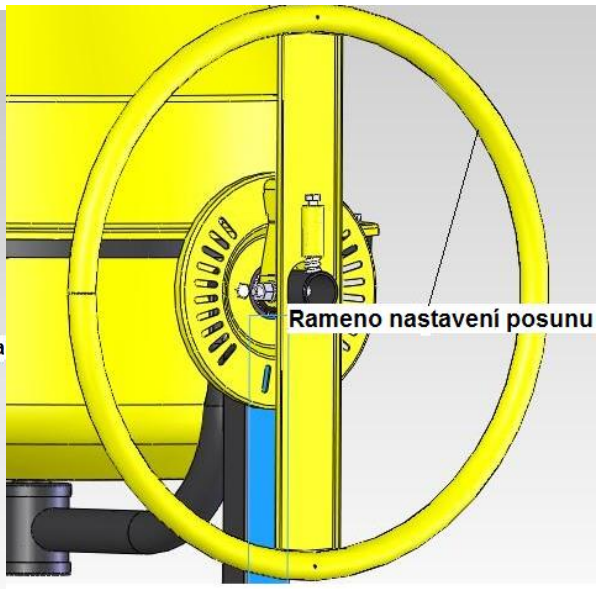

## 5. Montáž horního dílu bubnu a míchacích lopatek

Mezi horní a dolní díl bubnu vložte těsnění. Horní díl nastavte na dolní tak, aby se otvory pro šrouby k upevnění lopatek nacházely v jedné rovině na obou bubnech. Horní a dolní díl pomocí šroubů spojte.
Do složeného bubnu našroubujte míchací lopatky, viz obr. níže.

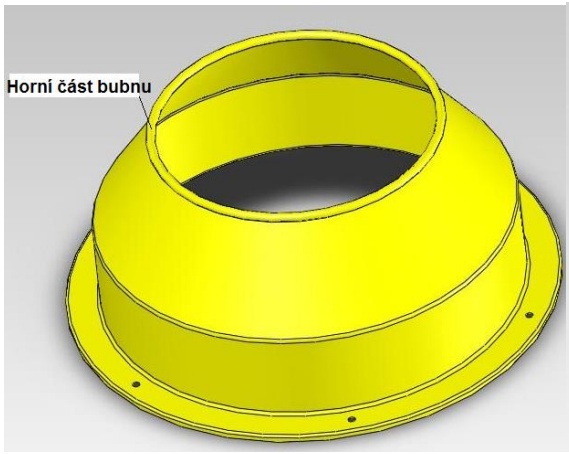


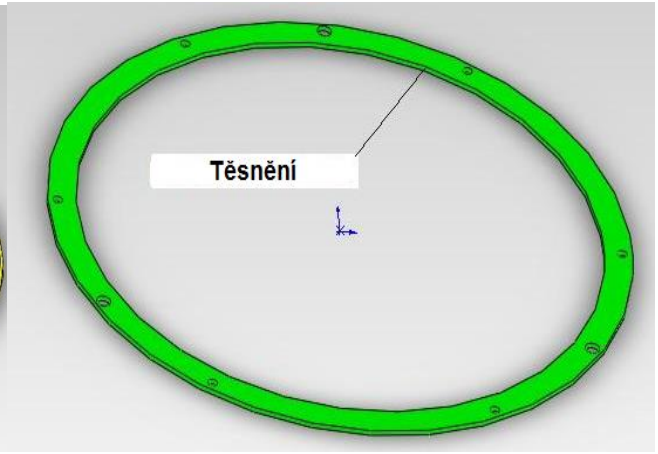


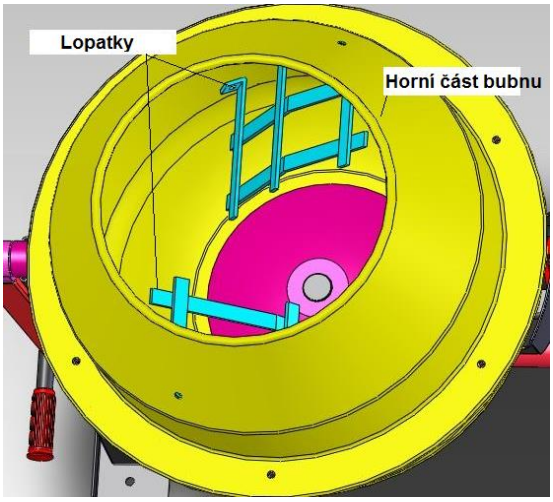


## 6. Montáž pohonu

Pohon se osazuje na pohonný hřídel, přičemž musí do sebe zapadat seříznutí na hřídeli a otvor náboje řemenový kotouč nacházející se uvnitř pohonu. Po nasunutí pohonu na hřídel je třeba pohon přišroubovat k rámu míchačky, viz. obr. níže

Po namontování je třeba ručně zkontrolovat otáčivý pohyb bubnu s pohonem.

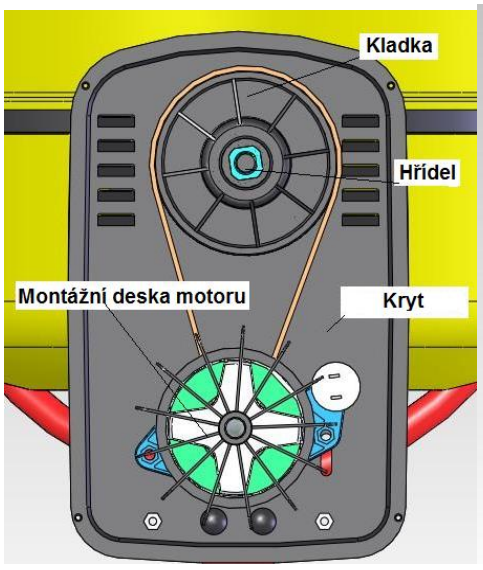


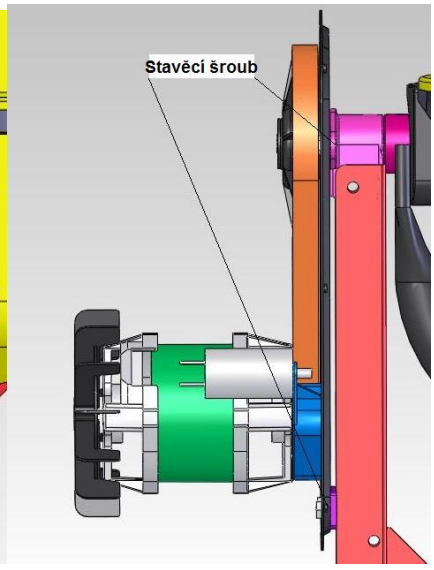

# 7. Seznam náhradních dílů

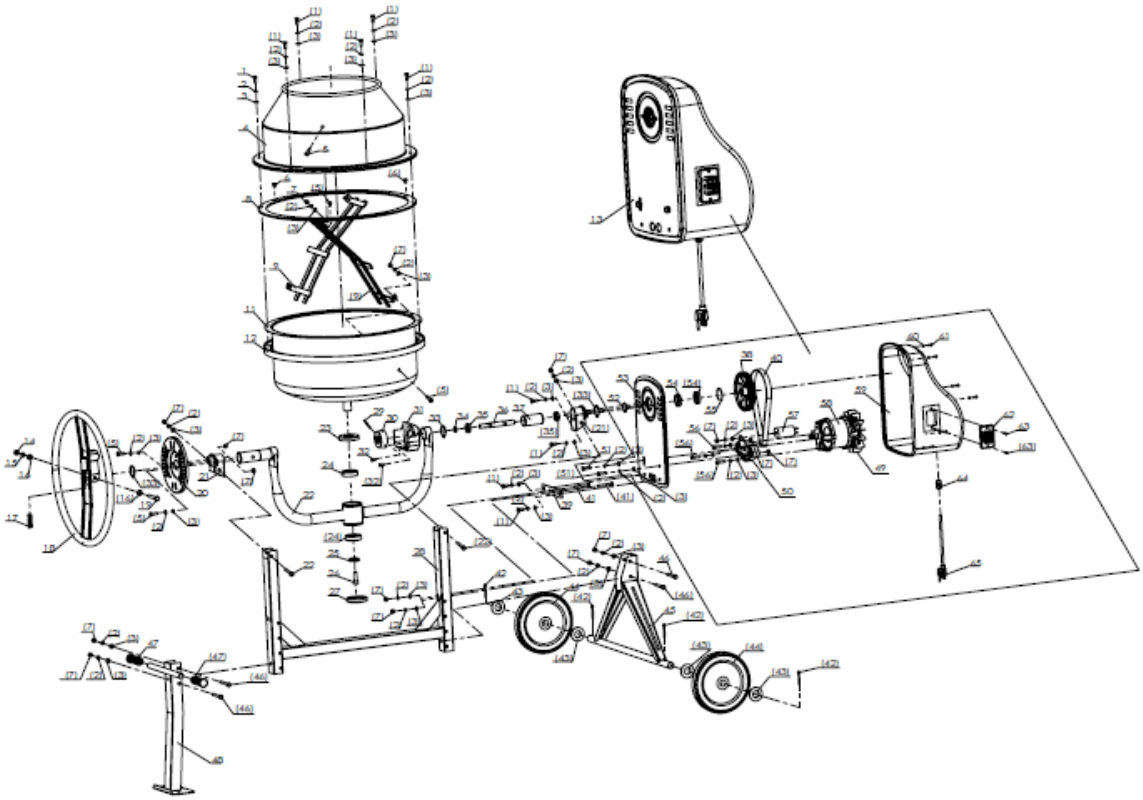

| Číslo | Název | Specifikace | ks |
|---|---|---|---|
| 1 | šroub | M8x20 | 10 |
| 2 | pružící podložka | 8 | 30 |
| 3 | plochá podložka | 8 | 30 |
| 4 | horní buben | | 1 |
| 5 | šroub | M8x25 | 6 |
| 6 | křížový zapuštěný šroub | M8x10 | 3 |
| 7 | matice | M8 | 17 |
| 8 | těsnění bubnu | | 1 |
| 9 | lopatka | | 2 |
| 11 | spodní buben | | 1 |
| 12 | převod | | 1 |
| 13 | úchyt motoru | | 1 |
| 14 | šroub | M10 | 1 |
| 15 | pružící podložka | 10 | 1 |
| 16 | plochá podložka | 10 | 1 |
| 17 | pružinová podložka | | 1 |
| 18 | ruční kolo | | 1 |
| 19 | šroub | M10x70 | 1 |
| 20 | zarážkový kotouč | | 1 |
| 21 | podpůrný podstavec | | 2 |
| 22 | rám ve tvaru U | | 1 |
| 23 | těsnící kroužek | | 1 |

| | | | |
|---|---|---|---|
| 24 | ložisko | 6206-2Z | 2 |
| 25 | zámková podložka | | 1 |
| 26 | vnitřní šroub | M12x25 | 1 |
| 27 | těsnící kroužek | | 1 |
| 28 | rám ve tvaru H | | 1 |
| 29 | kolík | 5x45 | 1 |
| 30 | zkosené ozubené kolo | | 1 |
| 31 | pojistka ozubeného kola | | 1 |
| 32 | křížový šroub | M6x16 | 2 |
| 33 | kroužek osy | | 3 |
| 34 | podložka | | 1 |
| 35 | ložisko | 6003-2Z | 2 |
| 36 | osa | | 1 |
| 37 | trubka | | 1 |
| 38 | ozubené kolo | PA6-GF30 | 1 |
| 39 | fixační deska | | 1 |
| 40 | klínový řemen | | 1 |
| 41 | polokulatý šroub | M8x60 | 2 |
| 42 | kolík | 5x40 | 4 |
| 43 | podložka | 25 | 4 |
| 44 | kolo | | 2 |
| 45 | trojhranný rám | | 1 |
| 46 | šroub | M8x7 | 4 |
| 47 | rukojeť pro transport | | 2 |
| 48 | rovný rám | | 1 |
| 49 | ventilátor | PA6 | 1 |
| 50 | fixační základna motoru | PA6-GF30 | 1 |
| 51 | šroub | M8x30 | 2 |
| 52 | kroužek osy | 30 | 1 |
| 53 | základová deska pro motor | | 1 |
| 54 | ložisko | 6906-2Z | 2 |
| 55 | kroužek | 47 | 1 |
| 56 | vnitřní šroub | M8x25 | 3 |
| 57 | kondenzátor | | 1 |
| 58 | motor | | 1 |
| 59 | plastový kryt motoru | | 1 |
| 60 | plochá podložka | 5 | 6 |
| 61 | křížový šroub | M5x12 | 6 |
| 62 | vypínač | | 1 |
| 63 | šroub | ST3. 5X16 | 2 |
| 64 | zástrčka | | 1 |
| 65 | kabel | | 1 |

# 8. Návod k obsluze

Kvalifikace a povinnosti obslužného personálu
Míchačku mohou obsluhovat pouze dospělé osoby, které jsou obeznámeny s obsahem tohoto návodu k obsluze a dodržují instrukce bezpečnosti a hygieny práce, instrukce k obsluze a údržbě a obecná pravidla bezpečnosti práce.
K povinnostem obslužného personálu patří:

- udržování míchačky v čistém a správném stavu,
- vykonávaní pravidelných technických prohlídek,
- dodržování pravidel a předpisů bezpečnosti a hygieny práce.

Příprava míchačky k činnosti
Míchačku očistěte od špíny a prachu a umístěte na adekvátně tvrdém a rovném podkladu.
1-fázové elektrické motory míchačky připojte k napájení 230V/50Hz

**UPOZORNÉNÍ! Kategoricky se zakazuje používat míchačku bez krytu pohonu.**

## Ozubený převod bubnu míchačky – se nemaže !

Před zapojením míchačky do sítě je třeba zkontrolovat:

- činnost ozubeného převodu ručním otočením bubnu,
- zda napájecí kabel není poškozený a zda je vypínač vypnutý.

Zapojení a odpojování vidlice napájecího kabelu míchačky do zástrčky musí být prováděno bez proudu t.z. při vypnutém vypínači. Po provedení těchto opatření je nezbytné zapnout míchačku (buben ve svislé poloze) a pozorovat práci míchačky naprázdno, přičemž je třeba věnovat pozornost tomu, zda se buben otáčí rovnoměrně bez skřípání a záseků a zda je směr otáčení bubnu v protisměru otáčení hodinových ručiček.

Práce míchačky má fázový charakter tzn., že posloupnost práce je následující: naložení jednotlivých složek, míchání, vyprázdnění.
Naplnění bubnu v souladu s recepturou se provádí ručně (lopatou, vědrem). Prvním krokem je nalití vody, pak nasypání cementu a přidání štěrku a zbytku vody. Vyprázdnění hotové směsi se provádí při zapnuté míchačce při příslušném vychýlení bubnu.

# 9. Návod na údržbu a opravu

Od správné a svědomité údržby závisí správná činnost a životnost míchačky. Údržba zahrnuje následující činnosti: vyčištění míchačky po každém použití (zvlášť bubnu), kontrola šroubových spojů, pravidelné mazání otáčivých částí v souladu s mazacím plánem, kontrola všech důležitějších částí a odstraňování závad. Pravidelné prohlídky, odstraňování poruch, odmontování krytu je třeba provádět po vytažení vidlice ze zástrčky.

## Poškození a oprava

1. **Motor se neotáčí** – zkontrolovat, zda je v zástrčce proud.
2. **Motor se otáčí, ale buben ne** – vícedrážkový řemen je poškozen, je třeba ho vyměnit.
3. **Hnací kolo Z-12 přeskakuje po věnci** – příliš opotřebované hnací kolo, je potřebné ho vyměnit. Špatně nastavená vůle mezi zuby – doladit.
4. **Poškozený motor** – vyhledat pomoc elektrikáře.

# Záruční list

**STAVEBNÍ MÍCHAČKA** **CM140L [ ]**

Datum výroby ……

Výše uvedená míchačka je vyrobena v souladu s platnou konstrukční technologickou dokumentací a v souladu s platnou podnikovou normou.

**PODMÍNKY ZÁRUKY:**

1. Záruka je poskytována na správný chod míchačky na dobu 24-měsíců od data zakoupení
2. Doba záruky nesmí překročit dobu 24 -měsíců od data odeslání míchačky distributorovi
3. Záruka zavazuje výrobce odstranit výrobní závady zjištěné uživatelem /závadné provedení, použití nevhodného materiálu/ - v termínu do 30 dnů od data zjištění závady a ohlášení reklamace uživatelem (prodávajícímu) spolu s tímto záručním listem.
4. V případě poruchy elektrického motoru je uživatel povinen zaslat poštou na adresu výrobce míchačky celý pohon spolu s platným záručním listem.
5. Záruka se stává neplatnou v případech: nesprávného skladování, používání, které neodpovídá návodu k obsluze, provádění oprav a změn bez souhlasu výrobce.
6. V průběhu 10 dní od zakoupení je třeba zkontrolovat, zda je míchačka úplná a zda nemá mechanické poškození. Pozdější reklamace týkající se úplnosti a poškození během přepravy nebudou zohledněny.
7. Nevyplněný a nepodepsaný záruční list je neplatný.
8. V případě neuznání reklamace nese všechny náklady spojené s opravami uživatel.

ODDĚLENÍ KONTROLY KVALITY

Výrobní číslo [1]……..

Razítko

prodejního místa

……..
(Datum prodeje a podpis prodejce)

LEVIOR s.r.o.
Tovačovská 3488/28, 750 02 PŘEROV
Tel.: 00420 - 581 - 746256-58
Fax: 00420 - 581 - 746255
LEVIOR@LEVIOR.CZ
www.levior.cz

[1] Uvést číslo z výrobního štítku nacházejícího se na krytu pohonu.